PENTIUM 66 . C:\DESENHOS\V-FRADES\FINAL\Q2.DWG

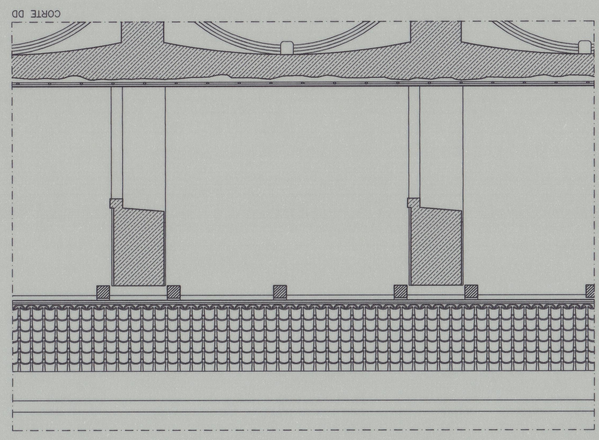

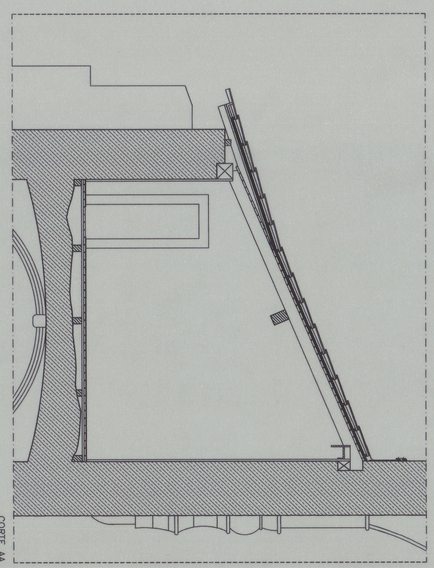

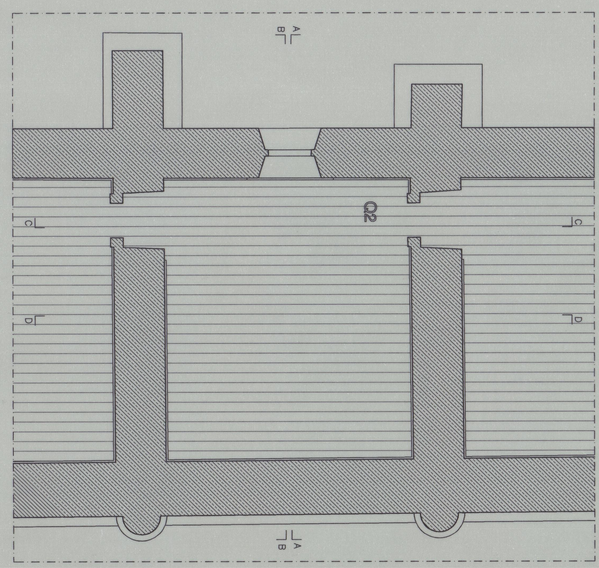

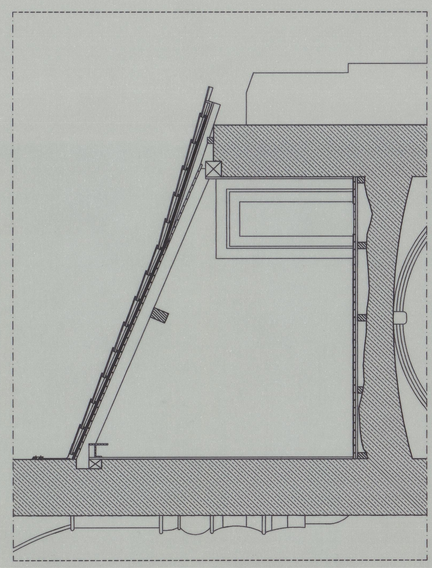

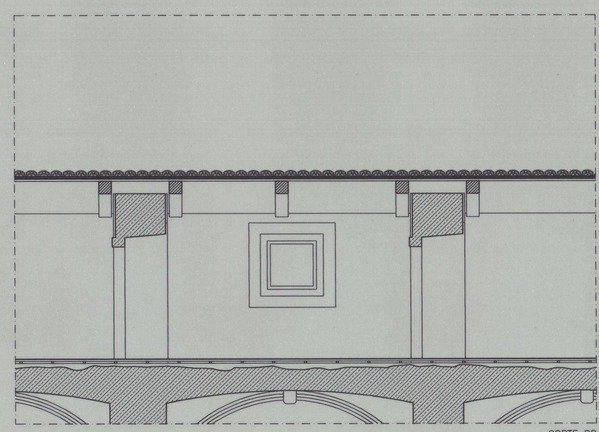

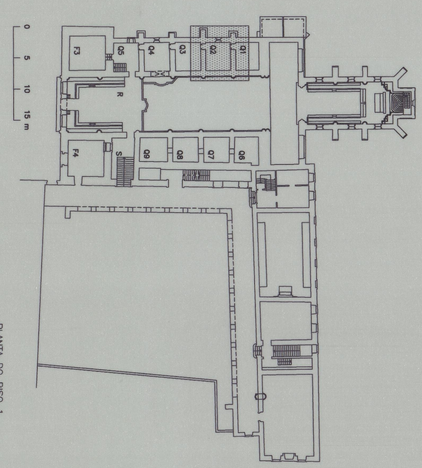

PLANTA DO PISO 1

INSTITUTO PORTUGUES DO PATRIMONIO ARQUITECTONICO E ARQUEOLOGICO

IGREJA E CONVENTO DE VILAR DE FRADES — ESCALA: 1:50

BARCELOS

PROJECTO DE REABILITAÇÃO

PROJECTO - PLANTAS E CORTES

PROJ. — DATA: 9.95

ALFREDO ASCENSÃO, PAULO LEITÃO HENRIQUES, arquitectos — RUA PADRE ANTONIO, 385 1.FRC 4200 VAN TEL/FAX 0416391 — DEZ.95

Q2

Eja 3148

41-3119