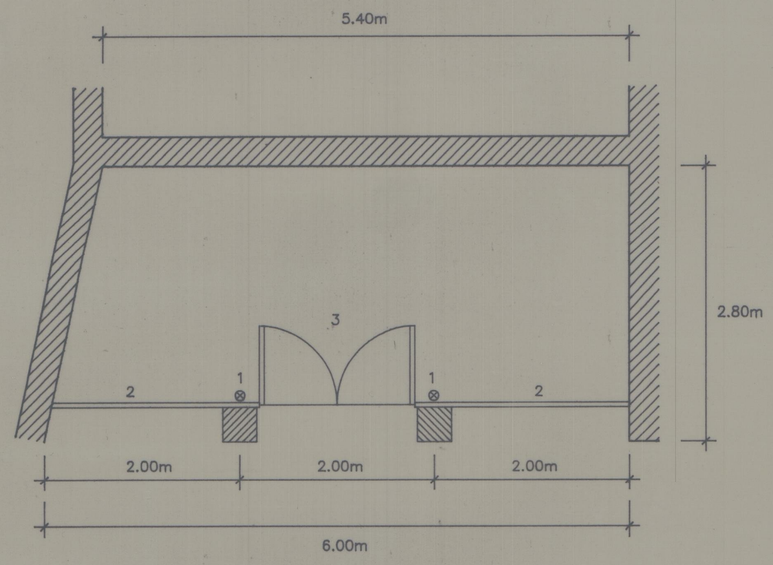

1– PONTO DE LUZ
2– PAINEIS FIXOS EM VIDRO TEMPERADO
(a defenir pelo Arquitecto)
3– PORTA EM VIDRO TEMPERADO
(a defenir pelo Arquitecto)

REV.	DATA	DESCRIÇÃO	DES.	VER.	APROV.

PROJECTO: ARQUITECTURA

REQUERENTE: INSTITUTO PORTUGUES DO PATRIMONIO ARQUITECTONICO E ARQUEOLOGICO

OBRA: GABINETE DA ESTACAO ARQUEOLOGICA DO FREIXO

TITULO: SALA DE EXPOSIÇÕES
PLANTA

ADÃO DA FONSECA & ASSOCIADOS
Consultores de Engenharia Civil, Lda
Rua Rei Ramiro, 1020, 1– 4400 V.N. de GAIA PORTUGAL
Telefs: 3704766/67/68/69 Telefax: 3704462

PROJECTO Nº 503.93

DESENHO Nº 01.01.001.R00

	NOME	DATA
PROJECTOU		
DESENHOU	Armando Dias Correia	NOV. 93
VERIFICOU		
APROVOU		

ESCALAS: 1:50

SUBSTITUI Nº: R
SUBST. POR: R

13-07-09
41-160A
Cte 2137
Cota 2137